LEGENDA:

DESENHO	ESPECIFICAÇÃO
	Parede existente
	Parede a demolir
	Fechar divisória
	Fechar parede em gesso
	Divisória boxes em granito
AR	Armário
BA	Bancada
BE	Bebedouro
DC	Ducha higiênica
	Exaustor com acionamento automático
	Cortina Impermeável
	Ponto de água
	Ralo sifonado com fechamento hídrico
	Pia de despejo com válvula tipo hidra
	Escaninhos p/ pertences de funcionários

ACABAMENTOS:

PISO:
Cerâmica PEI 5 em todos os ambientes internos.
Rampas nos ambientes externos.

PAREDES: Devem ser lisas, de fácil limpeza, sem texturas ou saliências.
1. Banheiros, sanitários, DML's, sala de lavagem e desinfecção, utilidades, depósito de resíduos: Azulejo até 1,80m, rematado em trim acrílico, em cores claras.
2. Sala de exames de RX: barita até o teto, adicionada ao reboco, com pintura acrílica na cor clara.
3. Demais ambientes: trim acrílico semi-brilho, cor clara, com rodabanca em material cerâmico, nas áreas de plas/ lavatórios.

TETO:
1. Coberturas externas: coberturas metálicas especial, com telhas em chapa.
2. Ambientes internos: rebaixado em forro de fibra mineral.

OUTROS:
1. As aberturas das portas estão indicadas em projeto, utilizar maçanetas do tipo alavanca.
2. Todos os ralos devem ser sifonados com fecho hídrico.
3. Rodabanca em material cerâmico nas áreas de plas/ lavatórios, com paredes em pintura acrílica.
4. Área de plas/ lavatórios provida de saboneteira líquida, toalha descartável e lixeira de pedal com tampa.
5. Bancadas dos pias de utilidades e de lavagem em aço inox, demais bancadas em granito
6. Todas as portas de correr com trilho suspenso.
7. Todas as medidas devem ser conferidas no local.
8. Instalações de sanitários para portadores de necessidades especiais deverão atender a NBR 9050.
9. Janelas do tipo máximo ar, em vidro temperado.
10. Tubo esgoto em PVC
11. Utilizar lavatório sem coluna.

FO	OXIGÊNIO
FN	ÓXIDO NITROSO
FVC	VÁCUO CLÍNICO
FAM	AR COMPRIMIDO MEDICINAL
AC	AR CONDICIONADO
EE	ELÉTRICA DE EMERGÊNCIA
ED	ELÉTRICA DIFERENCIADA
ADE	A DEPENDER DO EQUIPAMENTO
E	EXAUSTÃO
HF	ÁGUA FRIA
HQ	ÁGUA QUENTE

1. A adequação deve ser executada integralmente, após aprovação pelos orgãos competentes, sem qualquer modificação. Se necessária, comunicar por escrito a autora do projeto.
2. Faz parte integrante desta projeto o memorial técnico e descritivo, constando relação das atividades e estabelecimentos quanto a adequação.
3. Após aprovação do projeto pela vigilância sanitária verificar o Parecer Técnico e suas considerações Caso haja algum quesito não atendido, deverá ser feita a adequação. O referido parecer fará parte integrante desta projeto.
4. O projeto arquitetônico aprovado com o carimbo do órgão competente e o respectivo parecer técnico são documentos que deverão ser arquivados no estabelecimento e disponibizados à vigilância sanitária, quando solicitado.

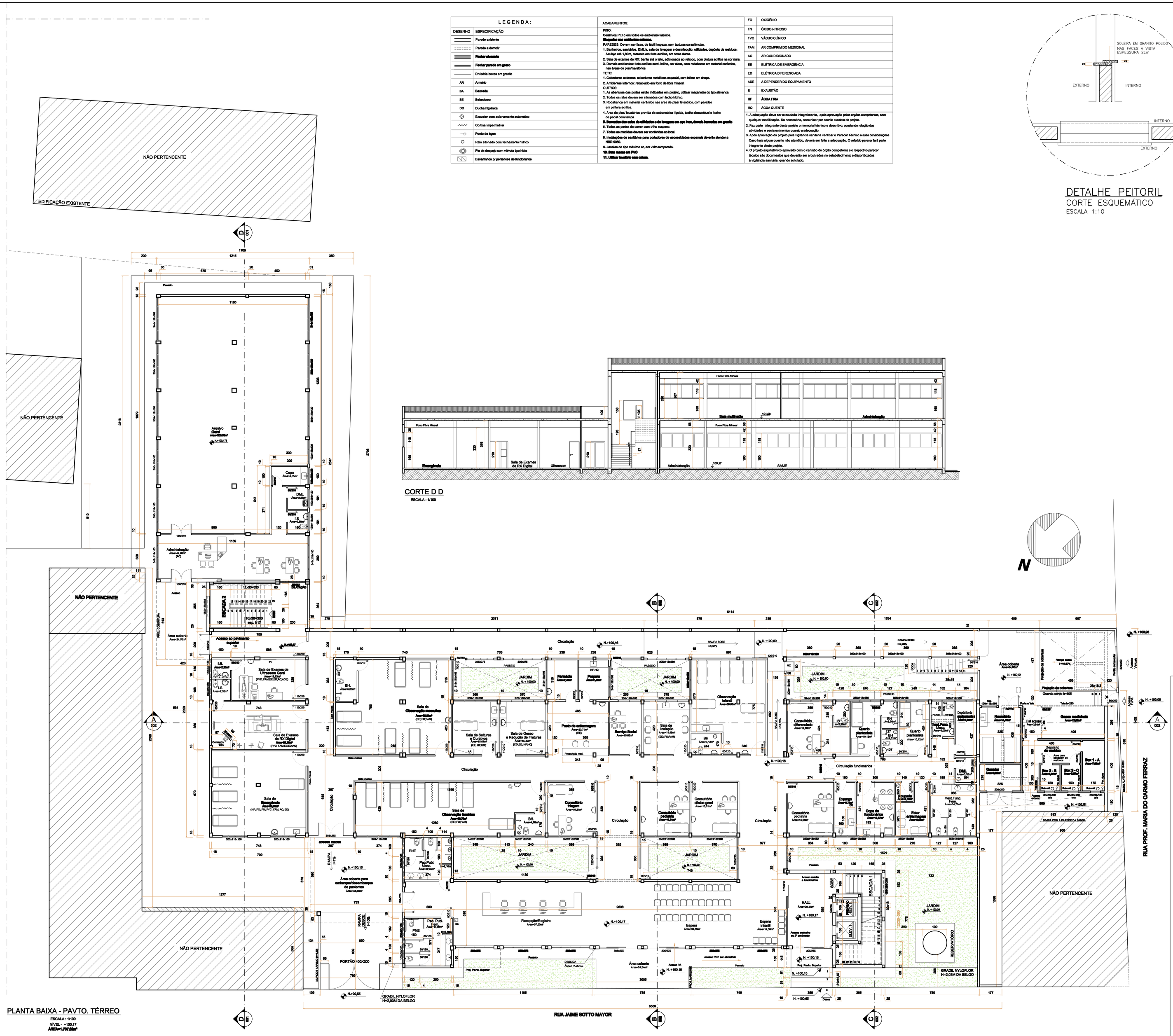

PLANTA BAIXA - PAVTO. TÉRREO
ESCALA : 1/100
NÍVEL - +100,17
AREA=1.707,85m²

CORTE D D
ESCALA : 1/100

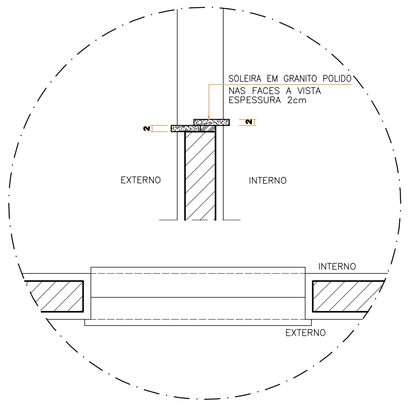

DETALHE PEITORIL
CORTE ESQUEMÁTICO
ESCALA 1:10

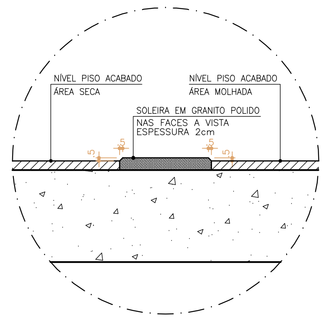

DETALHE SOLEIRA – TIPO 1
CORTE ESQUEMÁTICO
ESCALA 1:5

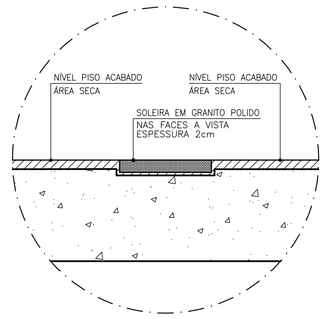

DETALHE SOLEIRA – TIPO 2
CORTE ESQUEMÁTICO
ESCALA 1:5

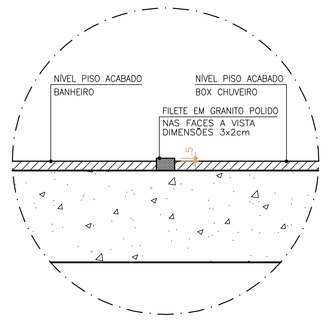

DETALHE FILETE
CORTE ESQUEMÁTICO
ESCALA 1:5

NOTAS:
1 - MEDIDAS EM CENTÍMETROS, NÍVEIS EM METRO.
2 - OS NÍVEIS INDICADOS NO PROJETO SÃO REFERENTES AOS PISOS ACABADOS.
3 - A ESPESSURA DAS PAREDES INCLUI OS ACABAMENTOS.

ENDEREÇO DA OBRA:
RUA JAIME SOTTO MAYOR, 345 - NOSSA SENHORA DE FÁTIMA
SÃO LOURENÇO - MG

PROPRIETÁRIO: PREFEITURA MUNICIPAL DE SÃO LOURENÇO
CPF/CNPJ: 18.188.219/0001-21

CORREDOR/ZONA:

CATEGORIA DE USO: PRONTO ATENDIMENTO / LABORATÓRIO DE ANÁLISES CLÍNICAS / ADMINISTRAÇÃO GERAL

SITUAÇÃO S/ ESCALA:

QUADRO DE ÁREAS:

TERRENO	2.600,76 m²
PAVTO. TÉRREO	1.708,49 m²
PAVTO. SUPERIOR	998,00 m²
TOTAL	2.706,49 m²

T.O. = 65,49%

DECLARO QUE A APROVAÇÃO DO PROJETO NÃO IMPLICA NO RECONHECIMENTO POR PARTE DA PREFEITURA DO DIREITO DE PROPRIEDADE DO TERRENO.

PROPRIETÁRIO:

AUTOR DO PROJETO: DULCIANA DEL=FRARO EUSO MENEZES
CREA :- 4821/D-MA
CPF: 396.232.386-49

RESP.TECNICO:
CREA :

DESENHOS: 6614 NOV/2014

APROVAÇÕES:

cerro azul
Arquitetura e engenharia de estabelecimentos de saúde

IDENTIFICAÇÃO DA OBRA: PROJETO PARA ADEQUAÇÃO
CONTEÚDO DA PRANCHA: PLANTA BAIXA - PAVTO. TÉRREO, CORTE DD
PRANCHA: 01/03
ESCALAS: INDICADA NOME/ARQUIVO: